Кран шаровой *полный проход* цельносварной

11с67п ЦФ.00(01).3 10нж45фт ЦФ.01.3 10нж46фт ЦФ.01.3

Технические характеристики

Рабочее давление, не более.....**1,6 МПа; 2,5 МПа**
Температура рабочей среды.....**от -40°С до +180°С (У1)**
от -60°С до +180°С (ХЛ1)
Рабочая среда.....**11с67п** — вода, газ, нефтепродукты и другие нетоксичные и неагрессивные среды, нейтральные к материалам деталей крана
10нж45фт, 10нж46фт — вода, газ, нефтепродукты и другие среды, в том числе агрессивные, нейтральные к материалам деталей крана
Класс герметичности.....**А ГОСТ 9544, ГОСТ Р 54808**
Климатическое исполнение.....**У1, ХЛ1 ГОСТ 15150**
Температура окружающей среды.....**не ниже -40°С (У1), не ниже -60°С (ХЛ1)**
Количество рабочих циклов.....**не менее 10 000**
Полный срок службы.....**не менее 10 лет**
Присоединение к трубопроводу.....**фланцевое**
Управление .....**маховик редуктора**
Краны изготовлены в соответствии с ГОСТ 28343 (ИСО7121)
Строительные длины.....**ГОСТ 28908, ГОСТ 3706 (ИСО5752)**
Размеры фланцев.....**ГОСТ 12815 (ИСО7005), ГОСТ Р 54432**

Возможно изготовление арматуры с учетом специальных требований заказчика, не противоречащих требованиям действующих стандартов.

Назначение и область применения

Краны шаровые фланцевые предназначены для установки в качестве запорного устройства, перекрывающего потоки жидких и газообразных рабочих сред на трубопроводах в системах водо- и газоснабжения, предприятиях теплоэнергетики, в химической, нефтеперерабатывающей, газовой и других отраслях промышленности. Кран из нержавеющей стали может применяться в пищевой промышленности.

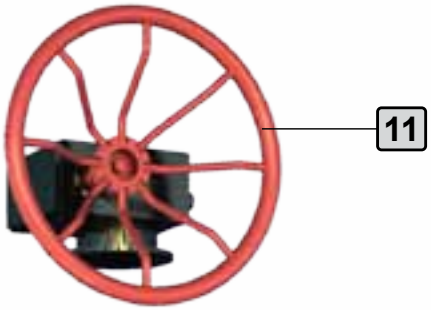

Конструкция

Кран шаровой цельносварной. Полный проход. Фланцевое исполнение. Корпус неразборный. Все части корпуса соединены сваркой. Кран не требует технического обслуживания и ремонта. Варианты исполнений: 11с67п - из углеродистой стали, 10нж45фт, 10нж46фт из нержавеющей стали. Свободно плавающий шар уплотняется фторопластовыми седлами. Седла прижимаются к шару тарельчатыми пружинами. Шпиндель, с защитой от выталкивания, уплотняется резиновыми кольцами. Управление краном производится вручную вращением маховика редуктора. Положение запорного шара контролируется с помощью указателя. Положение крана при монтаже на трубопроводе - произвольное, с потоком рабочей среды в любом направлении.

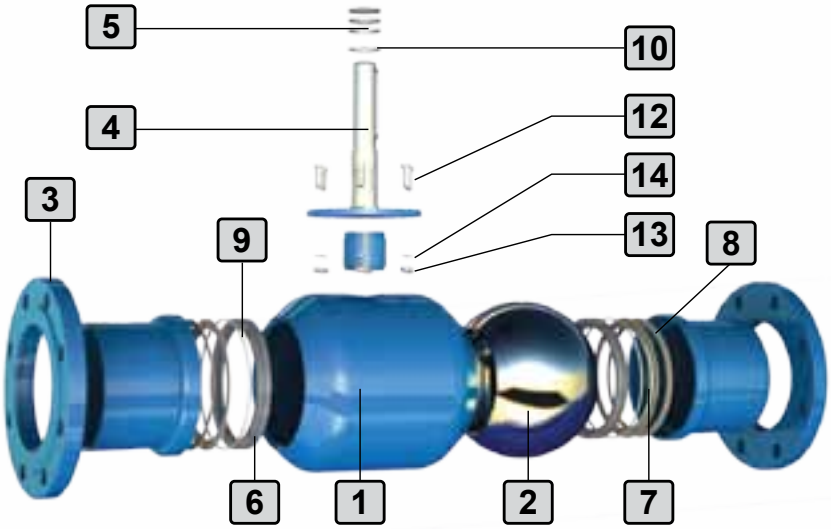

График давление/температура

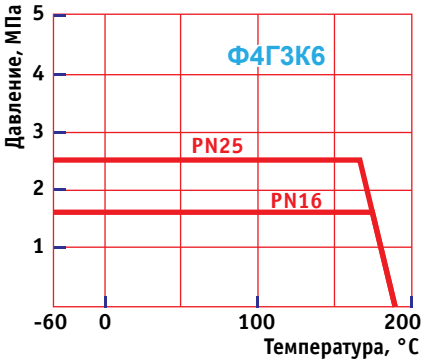

Материалы основных деталей

		11с67п ЦФ.00 (У1)	10нж45фт ЦФ.01, 10нж46фт ЦФ.01 (ХЛ1)	11с67п ЦФ.01 (ХЛ1)
1	Корпус	*Сталь20*	*12Х18Н10Т*	*09Г2С*
2	Шар		*12Х18Н10Т*	
3	Фланец	*Сталь20*	*12Х18Н10Т*	*09Г2С*
4	Шпиндель	*20Х13*	*12Х18Н10Т*	*14Х17Н2*
5	Уплотнение шпинделя		*Фторопласт Ф4ГЗК6*	
6	Седло		*Фторопласт Ф4ГЗК6*	
7	Кольцо опорное	*Ст 3*	*12Х18Н10Т*	*Ст 3*
8	Пружина тарельчатая	*60С2А*	*AISI 301 EN10151**	*60С2А*
9	Кольцо уплотнительное		*Резина РТС-002 мчп*	
10	Кольцо		*Фторопласт Ф4ГЗК6*	
11	Маховик		*Ст3*	
12	Болт		*Сталь35*	
13	Гайка		*Сталь35*	
14	Шайба		*Ст 3*	

* — аналог 07Х16Н6

Предприятие оставляет за собой право вносить конструктивные изменения в процессе работы над совершенствованием продукции.

Основные размеры и масса

PN16

Обозначение			DN	L (мм)	D (мм)	D1 (мм)	D2 (мм)	B (мм)	H (мм)	Dmin (мм)	K (мм)	P (мм)	K1 (мм)	P1 (мм)	d1 (мм)	d (мм)	n	Масса (кг)	Kv
10нж45фт ЦФ.01.3.016.150	11с67п ЦФ.00.3.016.150	11с67п ЦФ.01.3.016.150	150	350	280	240	212	455	463	148	-	-	-	-	-	22	8	78,2	2024
10нж45фт ЦФ.01.3.016.200	11с67п ЦФ.00.3.016.200	11с67п ЦФ.01.3.016.200	200	457	335	295	268	480	503	195	-	-	-	-	-	22	12	97,8	2720
10нж45фт ЦФ.01.3.016.250	11с67п ЦФ.00.3.016.250	11с67п ЦФ.01.3.016.250	250	533	405	355	320	505	568	245	-	-	-	-	-	26	12	165,21	12750
10нж45фт ЦФ.01.3.016.300	11с67п ЦФ.00.3.016.300	11с67п ЦФ.01.3.016.300	300	610	460	410	370	546	568	295	336	296	392	340	18	26	12	268,6	19550
10нж45фт ЦФ.01.3.016.350	11с67п ЦФ.00.3.016.350	11с67п ЦФ.01.3.016.350	350	686	520	470	430	1024	865	335	410	360	400	356	22	26	16	495	25415
10нж45фт ЦФ.01.3.016.400	11с67п ЦФ.00.3.016.400	11с67п ЦФ.01.3.016.400	400	762	580	525	482	1042	922	382	500	456	500	450	22	30	16	684,5	31620
10нж45фт ЦФ.01.3.016.500	11с67п ЦФ.00.3.016.500	11с67п ЦФ.01.3.016.500	500	914	710	650	585	914	1085	487	660	600	1095	1040	33	33	20	1318	50150

PN25

Обозначение			DN	L (мм)	D (мм)	D1 (мм)	D2 (мм)	B (мм)	H (мм)	Dmin (мм)	K (мм)	P (мм)	K1 (мм)	P1 (мм)	d1 (мм)	d (мм)	n	Масса (кг)	Kv
10нж46фт ЦФ.01.3.025.150	11с67п ЦФ.00.3.025.150	11с67п ЦФ.01.3.025.150	150	350	300	250	212	455	463	148	-	-	-	-	-	26	8	79,8	2024
10нж46фт ЦФ.01.3.025.200	11с67п ЦФ.00.3.025.200	11с67п ЦФ.01.3.025.200	200	457	360	310	278	480	503	195	-	-	-	-	-	26	12	98,9	2720
10нж46фт ЦФ.01.3.025.250	11с67п ЦФ.00.3.025.250	11с67п ЦФ.01.3.025.250	250	568	425	370	335	564	568	245	-	-	-	-	-	30	12	178,3	12750
10нж46фт ЦФ.01.3.025.300	11с67п ЦФ.00.3.025.300	11с67п ЦФ.01.3.025.300	300	648	485	430	390	505	680	295	336	296	392	340	18	30	16	285,6	19550
10нж46фт ЦФ.01.3.025.350	11с67п ЦФ.00.3.025.350	11с67п ЦФ.01.3.025.350	350	762	550	490	450	1075	865	335	410	360	400	356	22	33	16	535	25415
10нж46фт ЦФ.01.3.025.400	11с67п ЦФ.00.3.025.400	11с67п ЦФ.01.3.025.400	400	838	610	550	505	1080	922	382	500	456	500	450	22	36	16	715,2	31620
10нж46фт ЦФ.01.3.025.500	11с67п ЦФ.00.3.025.500	11с67п ЦФ.01.3.025.500	500	914	730	660	615	991	1085	487	660	600	1095	1040	33	39	20	1352	50150

Примечание:
11с67п — исполнение крана из углеродистой стали,
10нж45фт, 10нж46фт — исполнение крана из нержавеющей стали.

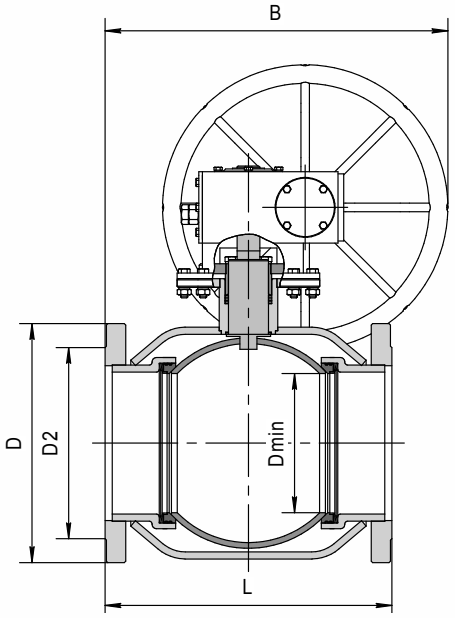

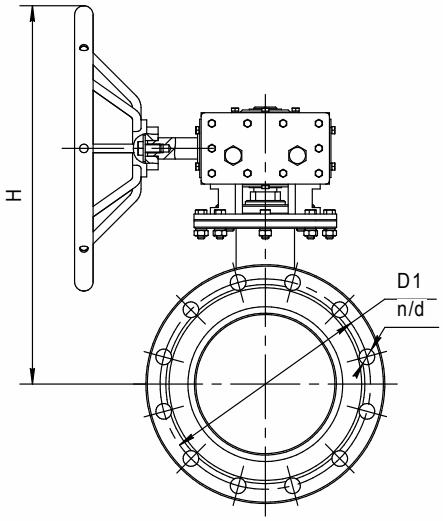

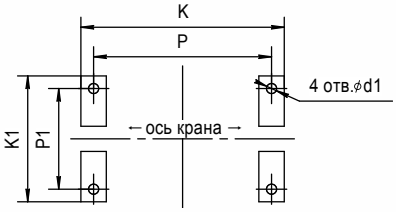

Схема монтажа крана шарового на фундаменте